Ochranný kryt pro sklíčidlo soustruhu, PTO 07/500

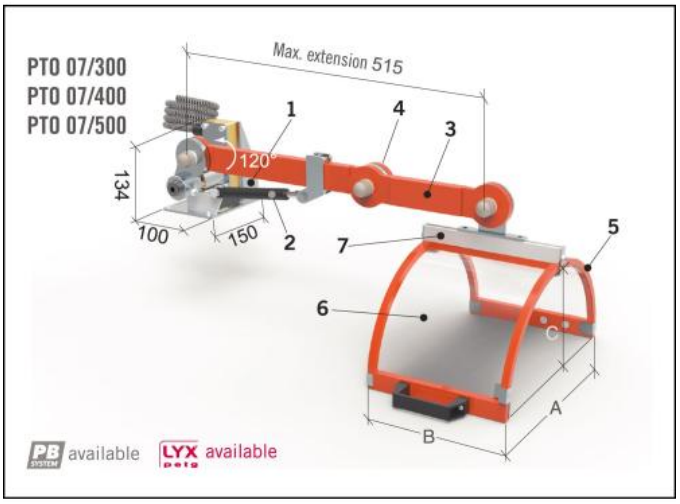

Kód produktu:	KAT23
Hmotnost:	10,10 kg
Výrobce:	TECNOPIU
Dostupnost:	skladem

9 334,71 Kč bez DPH

~~13 279,00 Kč~~ **11 295,00 Kč s DPH**

380,99 € bez DPH

~~542,00 €~~ **461,00 € s DPH**

Svislý otevírací ochranný kryt pro upevnění na převodovou skříň stroje. Vybaveno dvěma kloubovými a nastavitelnými rameny, s bezpečnostním zámkem a plynovou pružinou proti náhodnému pádu konstrukce na sklíčidlo soustruhu a pro zlepšení manévrovatelnosti. Chrání obsluhu před přímým kontaktem s rotujícím sklíčidlem soustruhu a před vystřikováním chladicí kapaliny maziva. Vybaven půlkruhovým štítem, který je nastavitelný až ke sklíčidlu stroje. Kompletní s bezpečnostním mikrospínačem.

Možnost doplnění o pneumatický blokovací zámek.

1. Ukotvení a nosná konstrukce štítu s hlavní skříní bezpečnostního mikrospínače – otočení o 120 ° – n. 2 rozpínací kontakty 2. Plynová pružina 3. Kloubová ramena – z ocelových trubek 4. Nastavovací štítový knoflík pro rameno 5. Konstrukce štítu – z ocelových trubek 6. Tepelně tvarovaný štít – z nárazuvzdorného a oleji odolného materiálu 1. Ancorage třmen – z hliníku a oceli – nastavitelný horizontálně

CODICE	A	B	C	KG.
PTO 07/300	300	200	180	9,5
PTO 07/400	400	235	230	9,8
PTO 07/500	500	235	230	10,1