Ochranný kryt pro sklíčidlo soustruhu, PTO 05/400



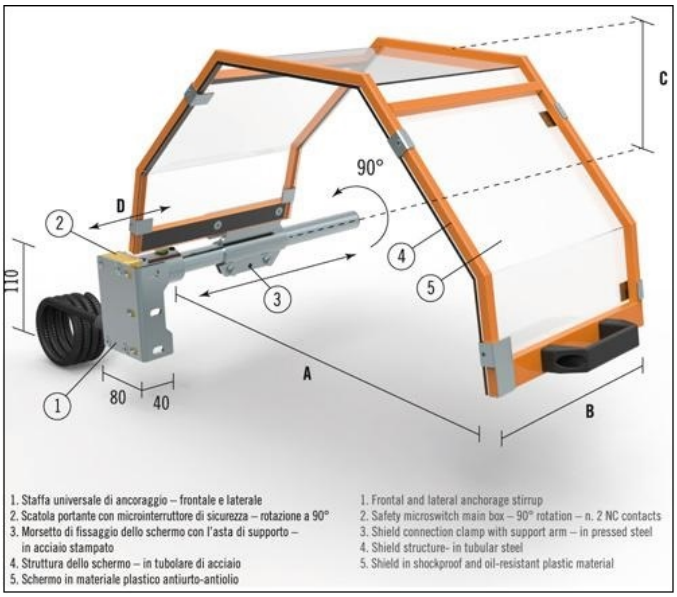

1. Staffa universale di ancoraggio – frontale e laterale
2. Scatola portante con microinterruttore di sicurezza – rotazione a 90°
3. Morsetto di fissaggio dello schermo con l'asta di supporto – in acciaio stampato
4. Struttura dello schermo – in tubolare di acciaio
5. Schermo in materiale plastico antiurto-antiolio

1. Frontal and lateral anchorage stirrup
2. Safety microswitch main box – 90° rotation – n. 2 NC contacts
3. Shield connection clamp with support arm – in pressed steel
4. Shield structure- in tubular steel
5. Shield in shockproof and oil-resistant plastic material

Kód produktu:	KAT14
Hmotnost:	4,10 kg
Výrobce:	TECNOPIU
Dostupnost:	skladem

6 600,83 Kč bez DPH

~~9 065,00 Kč~~ 7 987,00 Kč s DPH

269,42 € bez DPH

~~370,00 €~~ 326,00 € s DPH

Ochranný kryt vybavený štítem s ocelovým rámem. Polohovatelné až k nosu stroje. Chrání obsluhu před přímým kontaktem s horní částí sklíčidla soustruhu a před odletováním maziva a chladicí kapaliny. Čelně a bočně připevnitelný na lože stroje. Vybaven půlkruhovým štítem. Kompletní s bezpečnostním mikrospínačem.

1.Univerzální kotevní konzola – přední a boční

2.Nosná krabice s bezpečnostním mikrospínačem – otočení o 90°

3.Svěrka pro upevnění štítu s nosnou tyčí – lisovaná ocel

4. Konstrukce – ocelová trubka

5. Štít – z nárazuvzdorného plastového materiálu odolného proti oleji

CODICE	A	B	C	D	KG.
PTO 05/400	400	235	230	0-150	4,1
PTO 05/500	500	235	280	0-150	4,4
PTO 05/600	600	235	230	0-150	4,7