Bezpečnostní kryt vřetena pro malé stroje, PFR 20/320



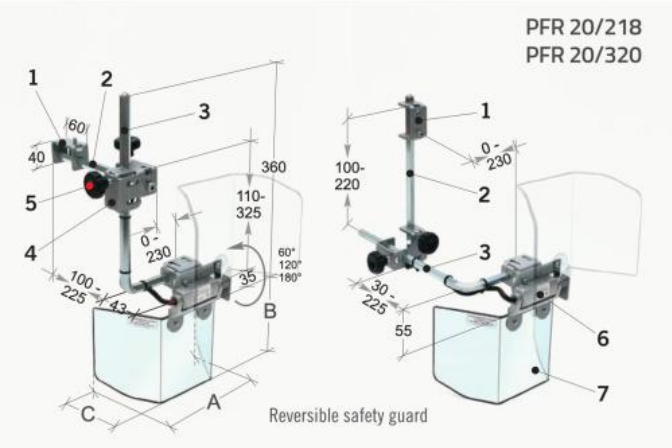

Kód produktu:	KAT119
Hmotnost:	3,20 kg
Výrobce:	TECNOPIU
Dostupnost:	skladem

8 524,79 Kč bez DPH

~~11 711,00 Kč~~ **10 315,00 Kč s DPH**

347,93 € bez DPH

~~478,00 €~~ **421,00 € s DPH**

Chrání obsluhu před přímým kontaktem s rotujícími částmi svislého vřetena a před odlétáváním třísek a mazací kapaliny.

Štít vybavený inovativním vertikálním systémem otevírání pružinou v polohách 60°- 120°- 180°. Podporovány široce nastavitelnými šestihrannými rameny.

Bezpečnostní mikrospínač je integrován ve speciálním závěsu, který podpírá štít.

1. Kotevní třmen – z ocelového plechu 2. Rovné podpěrné rameno – z šestihranné oceli
3. Úhlové opěrné rameno – z šestihranné oceli
4. "Křížová" svorka pro nastavení ramene – z ocelového plechu 5. Knoflíky pro nastavení svorek 6. Podpěrný závěs s integrovaným mikrospínačem – č. 2 rozpínací kontakty
7. Semi-hexagonální štít – z plastu odolného proti nárazům a oleji

KÓD	A	B	C	KG
PFR 20/218	250	180	110	3,1
PFR 20/320	300	200	125	3,2