Bezpečnostní kryt utahovacího šroubu nástroje, PFR 05/170

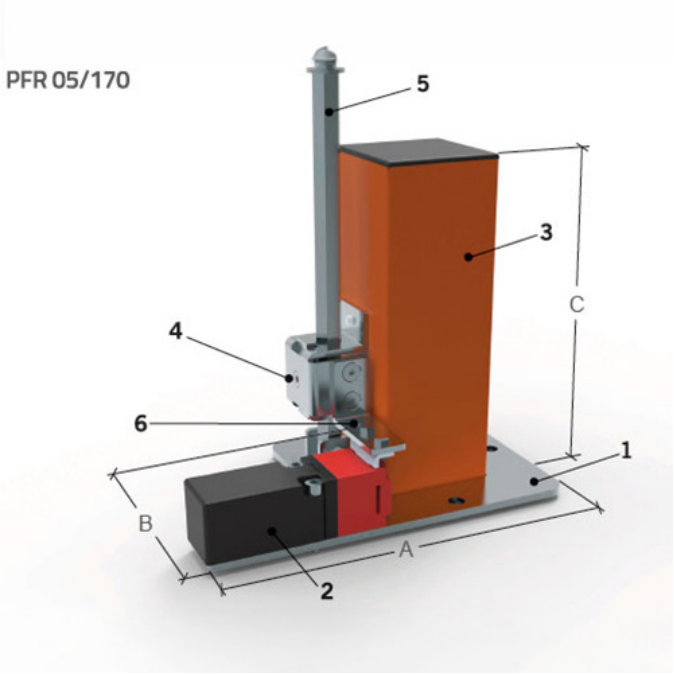

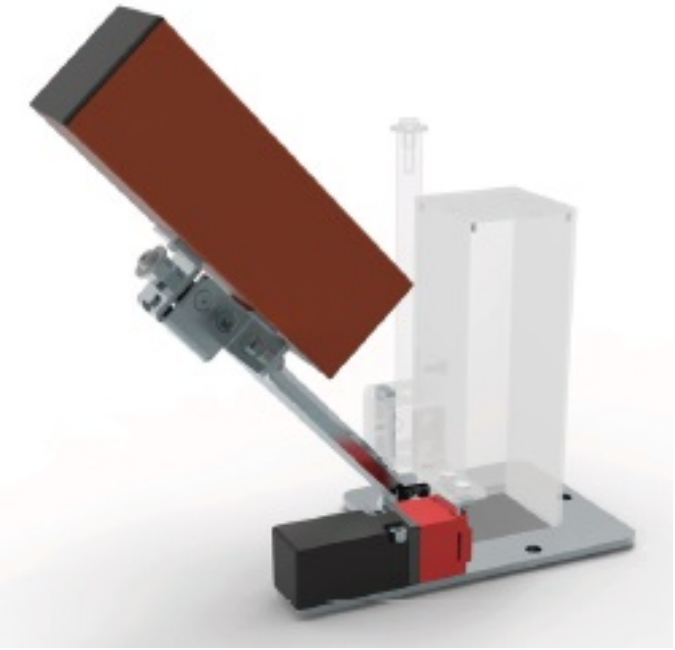

Kód produktu: KAT114
Výrobce: TECNOPIU
Dostupnost: skladem

2 956,20 Kč bez DPH
~~4 067,00 Kč~~ 3 577,00 Kč s DPH

120,66 € bez DPH
~~166,00 €~~ 146,00 € s DPH

Ochranný kryt horního upínacího šroubu nástroje s pohyby otevírání/zavírání.

Vybaven předvrtanou přírubou pro snadnou instalaci, otevřením chráněným bezpečnostním mikrospínačem a šroubovým zámkem.

1. Upevňovací deska 2. Bezpečnostní mikrospínač 3. Skříň 4. Podpěrný třmen skříně 5. Šestihranná posuvná tyč 6. Podpora klíče mikrospínače

KÓD	A	B	C
PFR 05/170	193	120	172